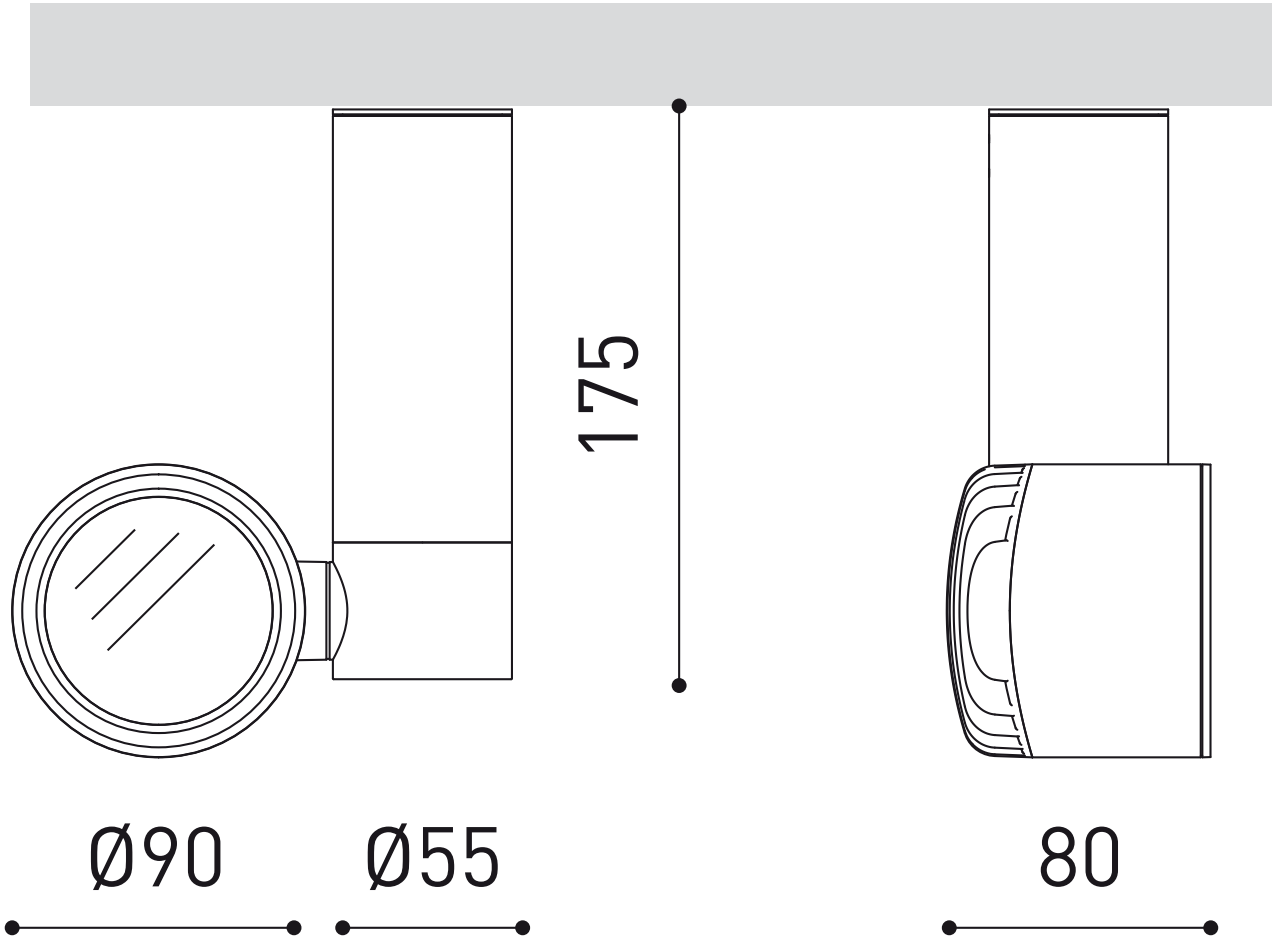
175
Ø90
Ø55
80